Siltuma mezgla principiālā shēma

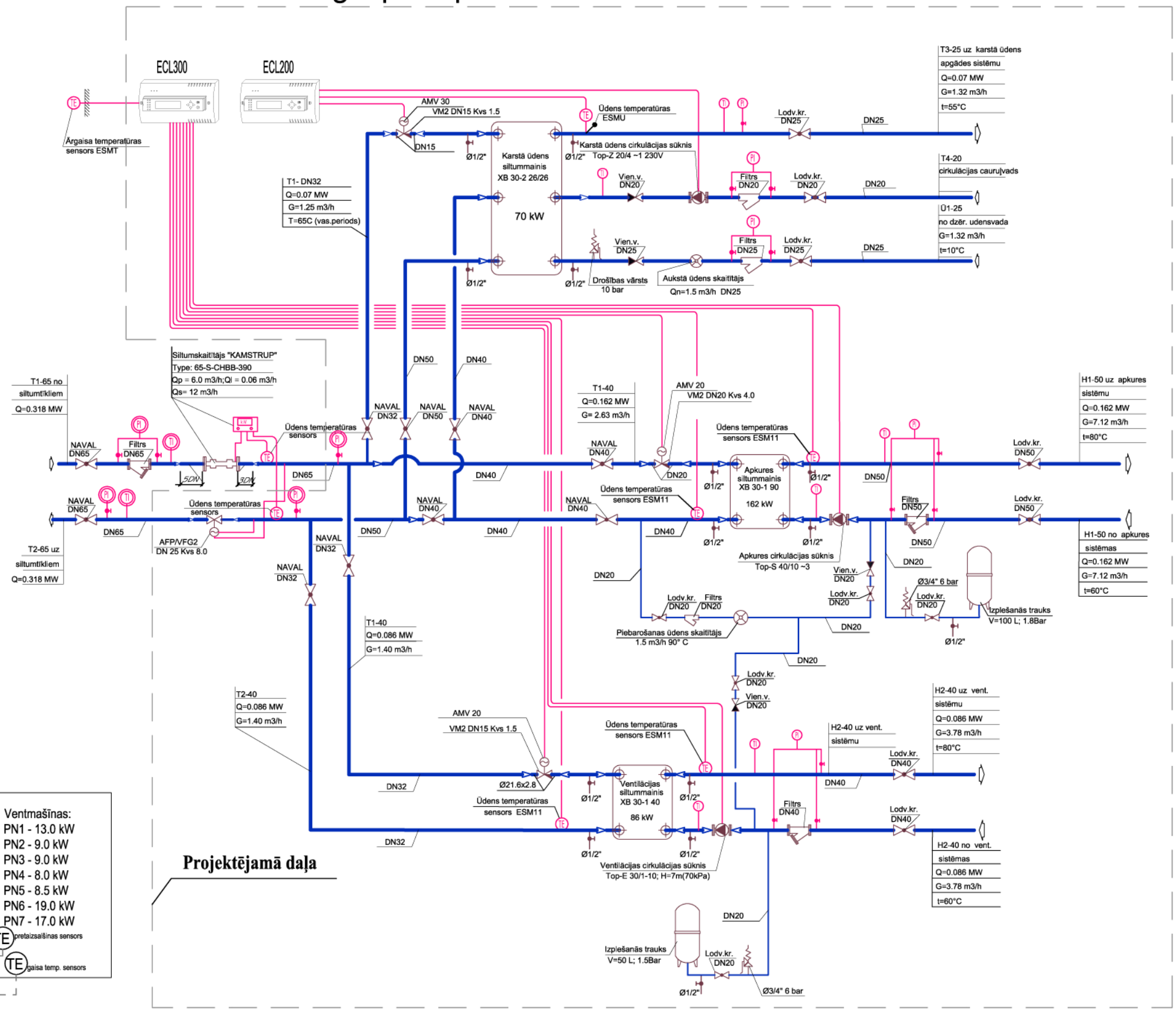

	Balansējošais vārsts
	Lodveida krāns
	Vienvirziena vārsts
PI	Manometrs
TI	Termometrs
	Termometrs
	Netīrumu ķērājs
	Drošības vārsts
	Sūknis
	Sūknis
	Automātiskais atgaisotājs
	Divvirzienu vārsts
	Ūdens skaitītājs
	Izplešanās trauks
TE	Iegremdējamais temperatūras sensors
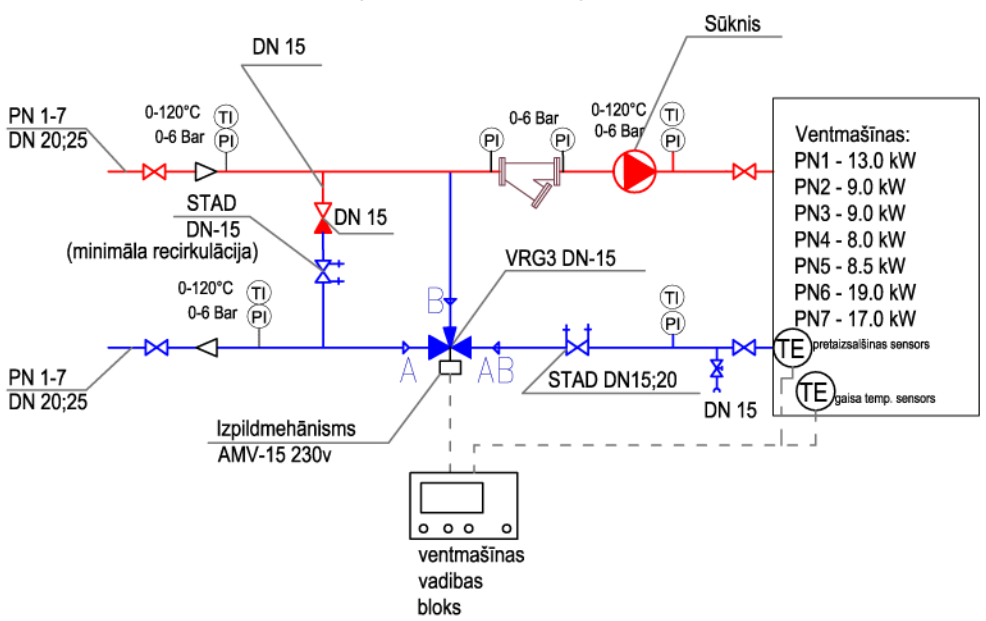
PN1-PN7 SAJAUKŠANAS MEZGLS (SILTUMAPGĀDE)